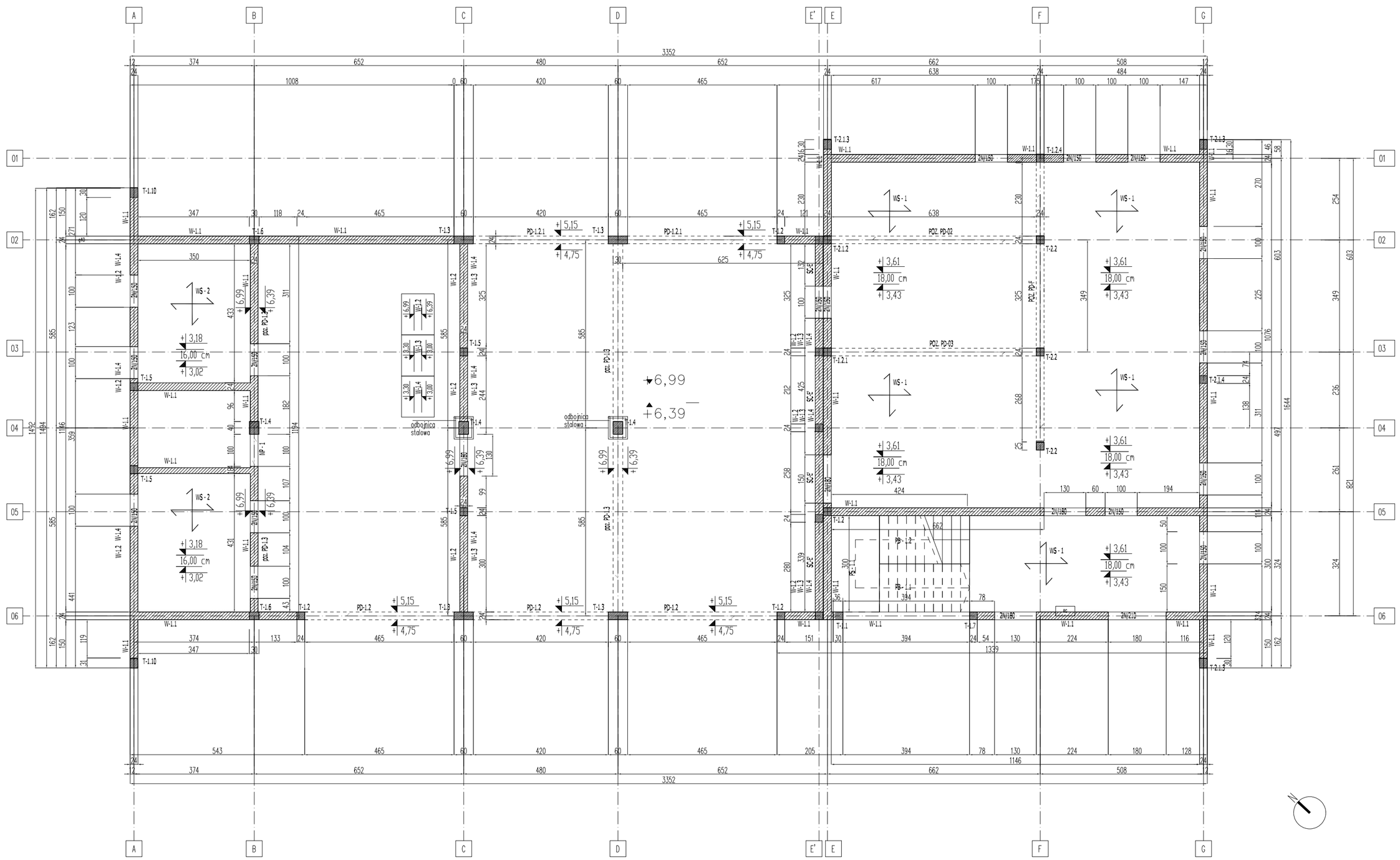

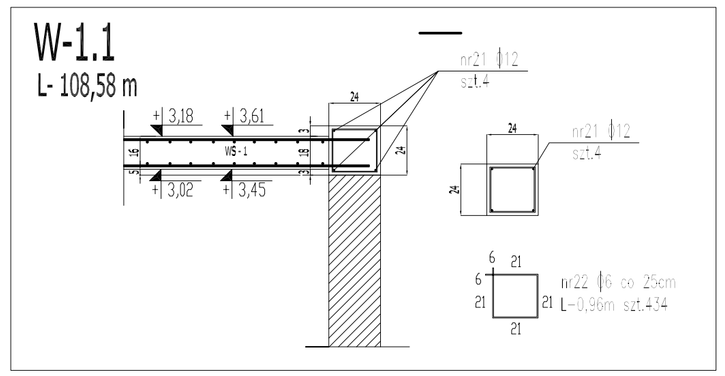

ZESTAWIENIE STALI

NR PRĘTA	RODZAJ STALI	DŁUGOŚĆ cm	LICZBA SZTUK	DŁUGOŚĆ ŁĄCZNA [m] A-IIIN ø6	ø10	ø12
21	ø12 A-IIIN	120	4			480
22	ø6 A-IIIN	0,96	434	416		
DŁUGOŚĆ RAZEM [m]				416		480
MASA JEDNOSTKOWA [kg/m]				0,222		0,888
MASA [kg]				92		432
MASA OGÓŁEM [kg]				524		

±0,00=191,37 m. n.p.m

BETON B-37; STAL AIIIN RB-500/550
GRUBOŚĆ PŁYTY STROPOWEJ - 18,0 cm

ZBROJENIE :
OTULINA DOLNA - 2 cm
OTULINA GÓRNA - 2 cm

Należy potwierdzić pisemnie przed betonowaniem
wbudowanie stali
zgodnie z parametrami zawartymi
w projekcie - stal klasy AIII N 500/550 (kieronik budowy).
Potwierdzenie poprzez wpis do dziennika budowy.
przejścia instalacyjne zgodnie z projektami technicznymi

WILGOS PRACOWNIA ARCHITEKTURY
mgr inż. arch. PAWEŁ WILGOS
ul. Ludna 15, 22-500 Hrubieszów
+48 517 802 084
www.wilgos.com

TITUŁ:
BUDOWA BUDYNKU REMIZY STRAŻACKIEJ "OSP"

ADRES INWESTYCJI:
Jedn. ewid.: 060408_2 Werbkowice
Obręb: 0767 Werbkowice
Działka nr 317/3

INWESTOR:
GMINA WERBKOWICE
ul. Zamojska 1
22-550 Werbkowice

TYTUŁ:
PROJEKT TECHNICZNY/WYKONAWCZY

BRANŻA:
KONSTRUKCJA

SKALA: 1:50

DATA: 12.2023

NAZWA RYSUNKU:
KONSTRUKCJA PRZYZIEMIA

PROJEKTANT KONSTRUKCJI :

PROJEKTANT :
MGR INŻ. BOGDAN KLIMKOWICZ
upr. nr GB/0186 w SPRAW KONSTRUKCYJNO BUD. BEZ OGR. WŁADZY

SPRAWDZAJĄCY :
MGR INŻ. TOMASZ PARKIEWICZ
upr. nr GB/0380 w SPRAW KONSTRUKCYJNO BUD. BEZ OGR. WŁADZY

PRAWA ZASTRZEŻONE, REPRODUKCJA ORAZ DRUCZNIE FORMA WYKORZYSTYWANIA PROJEKTU BEZ ZGODY AUTORA ORAZ INWESTORA.

NR RYSUNKU: K2

NR STRONY